MAN TGX 26.470 - BDF - Retarder - 2021

ALLGEMEINE INFORMATIONEN

Marke	MAN
Typ	TGX 26.470 - BDF - Retarder - 2021
Baujahr	2021
Kilometerstand	552.681 km
Konstruktion	BDF-System
Schadstoffklasse	6

TECHNISCHE INFORMATIONEN

Kraftstoffart	Diesel
Getriebe	Automatik
Fahrzeug-Identifizierungsnummer	7731
Radformel	6x2
Leistung in kW	346
Leistung in PS	470

MAN TGX 26.470 - BDF - Retarder - 2021 6x2

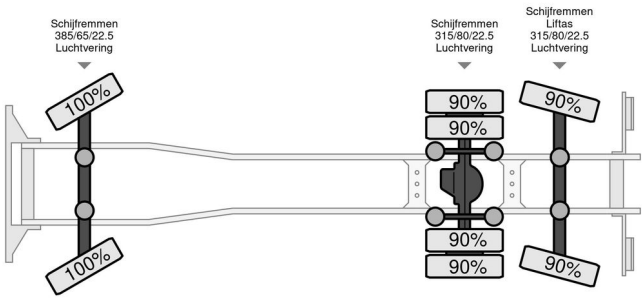

ZUBEHÖR

• Aluminium-Kraftstofftank • Antiblockiersystem • Doppelter Kraftstofftank • EBS • Elektrische Fensterheber • Elektrisch verstellbare Außenspiegel • Geschwindigkeitsregelanlage • größer Stauraum • Klimaanlage • Kühlschrank • Led Beleuchtung • Linienerkennung • Luftfederung rundum • Navigationssystem • Nebelleuchten • Partikelfilter • Radio/CD-Spieler • Retarder • Scheibenbremsen • Schlafkabine • Sonnenschutzklappe • Werkzeugkasten • Zentralverriegelung • Zugmaul

BESCHREIBUNG

2x 590 liter tank

Zonnekracht 12, 7671 RP Vriezenveen
Tel.: +31 546 574 055
Email: info@companjen.nl