MAN TGX 26.470 - BDF - Retarder - 2021

INFORMACIÓN GENERAL

Marca	MAN
Tipo	TGX 26.470 - BDF - Retarder - 2021
Año de construcción	2021
Kilometraje	530.542 km
Construcción	Sistema BDF
Clase emisión	6

INFORMACIÓN TÉCNICA

Combustible	Diesel
Transmisión	Automático
Número de identificación del vehículo	7219
Configuración del eje	6x2
Energía en kw	346
Potencia en caballos de fuerza	470

MAN TGX 26.470 - BDF - Retarder - 2021 6x2

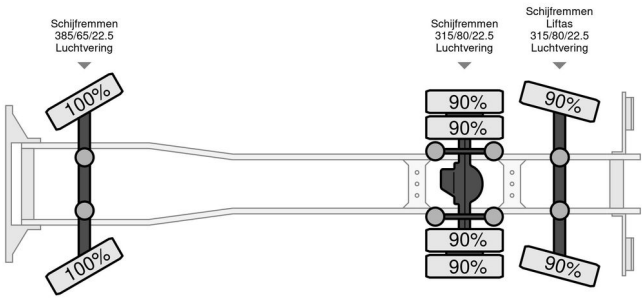

ACCESORIOS

• ABS • Aire acondicionado • Cabina de dormir • Cruise control • horquilla • Lubricación central • Luces de niebla • Nevera • Parasol • Radio / reproductor de CD • Sistema de navegacion • Tanque de combustible de aluminio

DESCRIPCIÓN

Zonnekracht 12, 7671 RP Vriezenveen
Tel.: +31 546 574 055
Email: info@companjen.nl